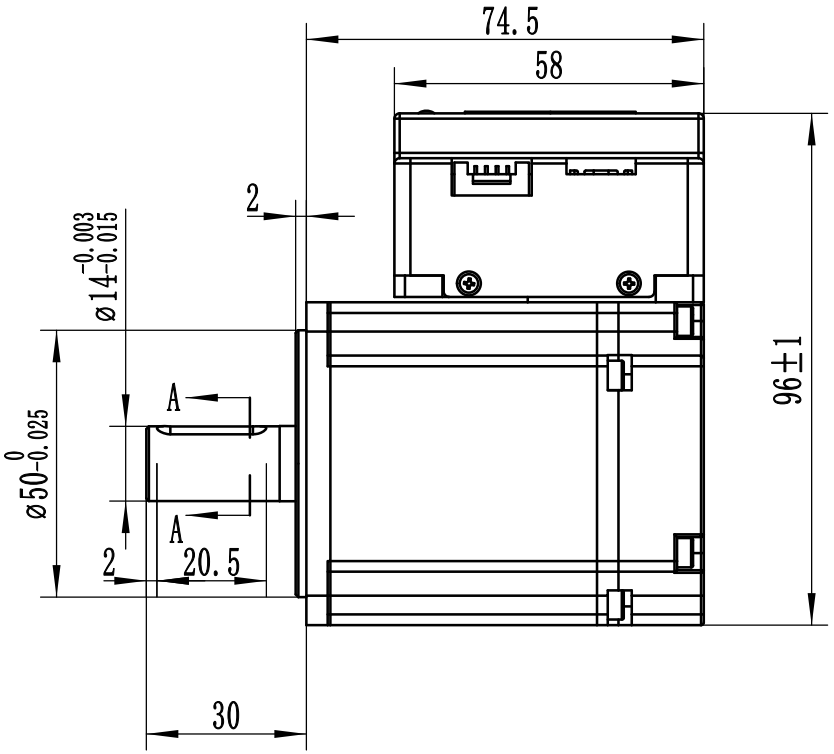

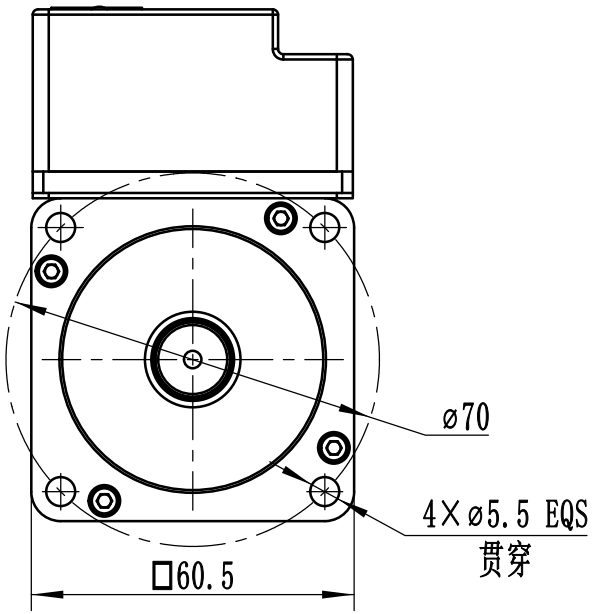

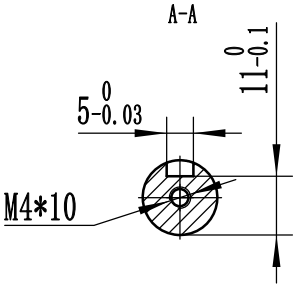

CN7

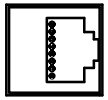

端子序号	名称	功能
5	485A	485通信正端
4	485B	485通信负端
6	GND	通信公共地
7	CANH	CAN通讯
8	CANL	

CN1

端子	名称	功能	
1	DC+	直流电源正极	DC48V供电，正负接反会损坏驱动器
2	GND	直流电源地	

CN8

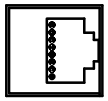

端子序号	名称	功能
5	485A	485通信正端
4	485B	485通信负端
6	GND	通信公共地
7	CANH	CAN通讯
8	CANL	

CN5

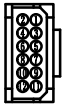

端子	名称	功能	
1	DO1+	输出端子01	该端子功能取决于用户I/O功能设定
2	DO1-		
3	DO2+	输出端子02	
4	DO2-		
8	DI1	输入端子01	
5	DI2	输入端子02	
6	DI3	输入端子03	
7	DIC	输入端子的公共端，用来驱动输入光耦，接DC12~24V(共阳NPN接法)或0V(共阴PNP接法)，电流≥100mA	
9	DIR+	指令方向正端	DC5-24V自适应
10	DIR-	指令方向负端	
11	PULS+	指令脉冲正端	
12	PULS-	指令脉冲负端	

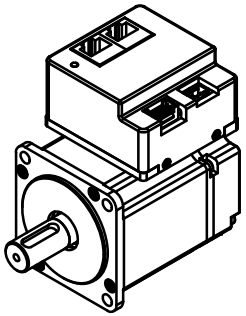

额定电压	48	V DC
额定功率	400	W
额定电流	10	A
额定转矩	1.27	N•m
额定转速	3000±10%	RPM
最高转速	3600±10%	RPM
线反电势常数	8.3	V/KRPM
线电阻	0.31	Ω
线电感	0.62	mH
转动惯量	0.52	10^{-4}kg.m^2
力矩系数	0.13	Nm/A
电气时间常数	1.58	ms
转子极对数	5 p	
电机绝缘等级	CLass F	
防护等级	IP54	

借（通）用件登记	
旧底图总号	
底图总号	
签字	
日期	
档案员	日期

材质 MATERIAL							02.A045.000334
表面处理 FINISH		版本 REV.	年月日 DATE	变更番号 ECO NO.	变更内容 REVISIONS	设计 BY	备注 NOTE REV. A
制图/DRAWN	王守涛	比例 SCALE	1:1	品名 TITLE	60一体式伺服电机多圈背包式		三视图 THIRD ANGLE PROJECTION
设计/DESIGNED	王守涛			图号 DWG. NO.	MD60AIS75-48-C01330-B2-5-1C(超短款CAN网口)		
审核/CHECKED							
承认/APPROVED		上海四横电机制造有限公司				页/SHEET	1 /