符合RoHS指令要求
CONFORM TO RoHS INSTRUCTIONS

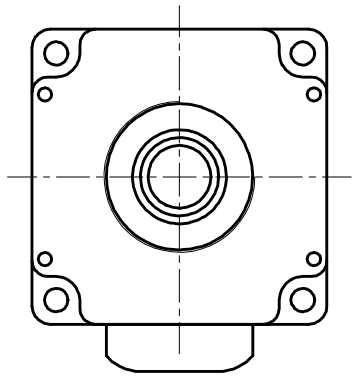

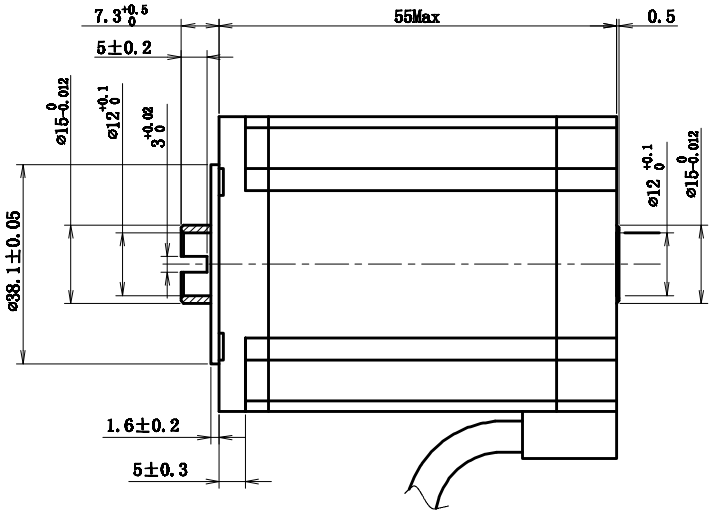

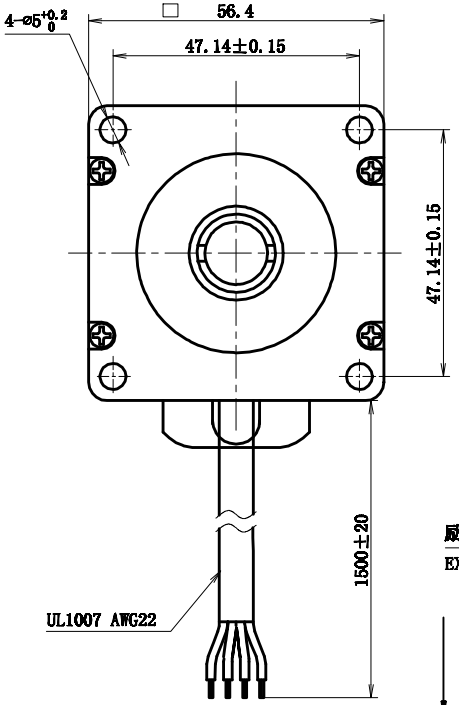

Wiring Diagram/接线图

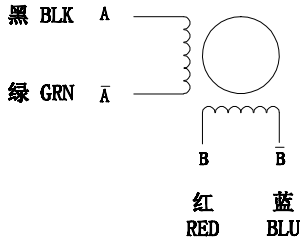

励磁顺序(2相励磁)

EXCITING SEQUENCE(TWO PHASES)

STEP	A	B	Ā	B̄
1	+	+	−	−
2	−	+	+	−
3	−	−	+	+
4	+	−	−	+

CW ↓ ↑ CCW

电器特性参数/ELECTRICAL PARAMETER

步 进 角 STEP ANGEL	1.8° ±5%
相 数 PHASES	2
额定电压 RATED VOLTAGE	2.1 V
额定电流 RATED CURRENT	3.0 A
电 阻 RESISTANCE	0.7ohm±10% at 20° C
电 感 INDUCTANCE	---mH±20% at 1k Hz,1Vrms
保持力矩 HOLDING TORQUE	1.2 N.m
运行力矩（—PPS） RUNING TORQUR(AT —PPS)	--- MIN. (24V.DC,RATED CURRENT,FULL STEP)
绝缘耐压 DIELECTRIC STRENGTH	500V A.C 1分钟/MINITE
绝缘电阻 INSULATION RESISTANCE	100 MΩ以上/MIN.
绝缘等级 INSULATION CLASS	Class B
温度上升 TEMPERATURE RISE	80K MAX.

一般公差 TOLERANCE ±0.3/±3°	版本 REV.	年 月 日 DATE	变更单号	变 更 内 容	设计	备 注 NOTE	REV. A
设 计/DESIGNED	比例 SCALE	1:1	品 名 TITLE	步进电机规格书		型号/MODEL 57H255-3004AZK-12-002	三视图 THIRD ANGLE PROJECTION
审 核/CHECKED	单位 UNIT	mm					
	上海四横电机制造有限公司						1/1