RoHS COMPLAINT

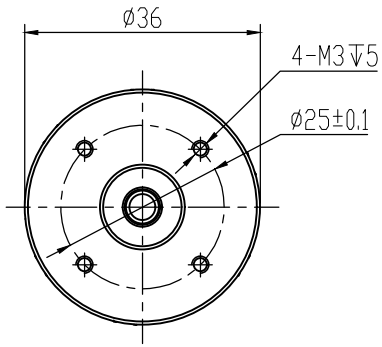

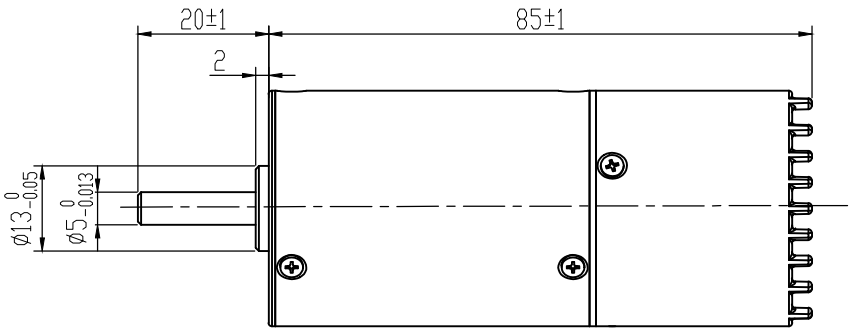

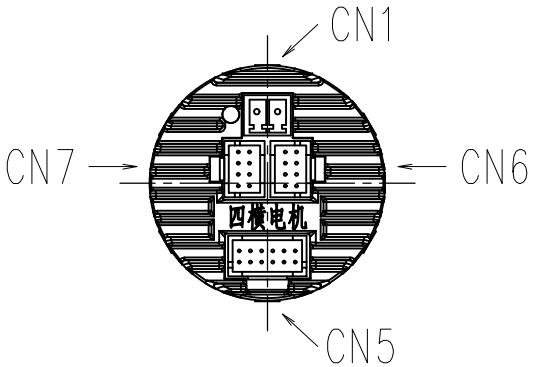

CN7

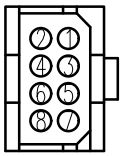

端子序号	名称	功能
1	485A/T	485通信正端
2	NC	预留
3	485B/T	485通信负端
4	NC	预留
5	GND	通信公共地
6	SWCLK/T	程序升级时钟线
7	+3.3V	通信3.3V电源
8	SWDIO/T	程序升级数据线

CN1

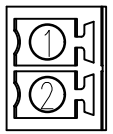

端子	名称	功能	
1	GND	直流电源地	DC24-36V供电，正负接反会损坏驱动器
2	DC+	直流电源正极	

CN6

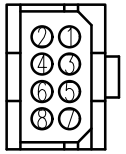

端子序号	名称	功能
1	485A/T	485通信正端
2	NC	预留
3	485B/T	485通信负端
4	NC	预留
5	GND	通信公共地
6	NC	预留
7	NC	预留
8	NC	预留

CN5

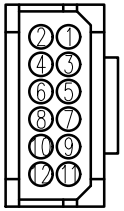

端子	名称	功能	
1	DO1+	输出端子01	该端子功能取决于用户I/O功能设定
2	DO1-		
3	DO2+	输出端子02	
4	DO2-		
8	DI1	输入端子01	
5	DI2	输入端子02	
6	DI3	输入端子03	
7	DIC	输入端子的公共端,用来驱动输入光耦,接DC12~24V(共阳NPN接法)或0V(共阴PNP接法),电流≥100mA	
9	DIR+	指令方向正端	DC5-24V自适应
10	DIR-	指令方向负端	
11	PULS+	指令脉冲正端	
12	PULS-	指令脉冲负端	

额定电压	24	VDC
额定功率	9	W
额定电流	0.68	A
空载电流	0.2	A
额定转矩	0.029	N・m
峰值转矩		N・m
额定转速	3000±10%	RPM
空载转速		RPM
线电阻		Ω
线电感		mH
转动惯量		10^{-6}Kg・m^2
相数	3	
极数	4	
电机绝缘等级	CLass B	

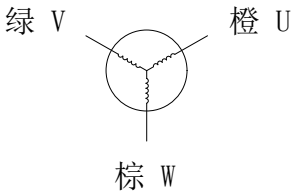

CONFIRMED&ACCEPTED BY CUTOMER (客户确认&接受)							品 名	
COMPANY CHOP&SIGNATURE (盖章&签名)							一体式无刷电机规格	
一般公差 TOLERANCE ±0.3/±3°	版本	年 月 日	变更番号	变 更 内 容		设计	备 注 NOTE	REV. A

制 图/DRAWN		比例 SCALE	1:1	物料号		三视图 THIRD ANGLE PROJECTION
设 计/DESIGNED						
审 核/CHECKED		单位 UNIT	mm	型 号	MD36BLYS85-24-00130-1R001	
承 认/APPROVED		上海四横电机制造有限公司				页 SHEET 1/1