RoHS COMPLAINT

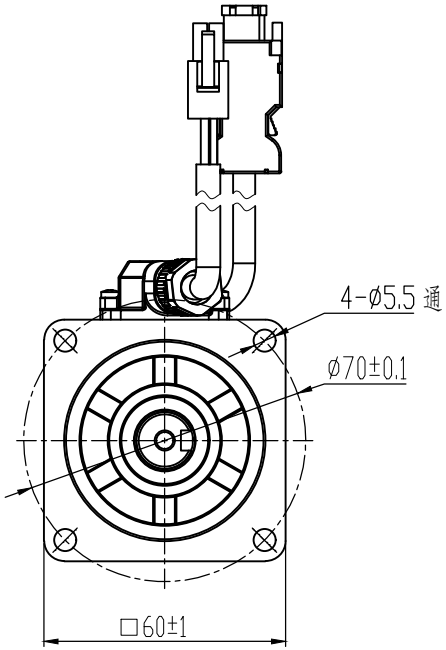

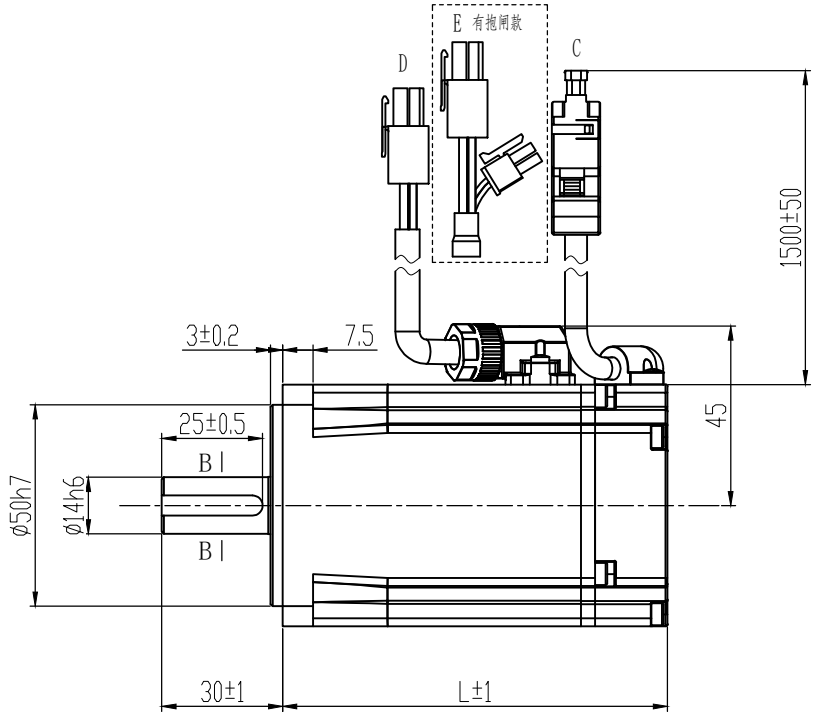

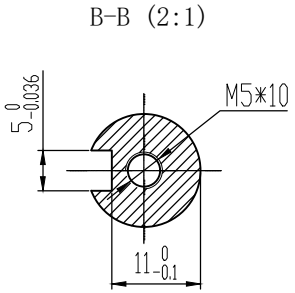

技术规格:	
额定电压（V）	48 DC
额定功率（W）	600
转子极对数（p）	5
额定力矩（N·m）	1.91
瞬时最大力矩（N·m）	3.82
额定转速/最大转速（rpm）	3000/3200
额定电流（A（rms））	16±10%
瞬时最大电流（A（rms））	32±10%
力矩系数（N·m/A（rms））	0.13±10%
反电势系数（$\times10^{-3}$V/rpm）	7.8±10%
电阻（Ω）	0.25±10%（20℃）
电感（mH）	0.6±20%（20℃）
转动惯量（$\times10^{-4}$kg·m^2）	0.82[0.87]±10%
最大径向负载（N）	245
最大轴向负载（N）	74
重量（kg）	1.4[1.7]±10%
保护结构	IP54
绝缘等级	F
绝缘电阻	DC500V 20MΩ以上
绝缘耐压	800VAC/1s/5mA
旋转方向	正转指令，从负载侧观看：逆时针（CCW）
振动等级	额定运行时A级
环境 使用环境	温度-20℃~40℃，湿度20%~80%RH（不结露），海拔1000以下（超过温度、海拔范围降低额定值使用）
环境 保管环境	温度-20℃~60℃（不结冻），湿度20%~80%RH（不结露）
抗冲击强度	98m/s^2
抗振性	49m/s^2

刹车参数:	
额定电压DC（V）	24±10%
额定功率（W）	7.2
励磁电流（A）	0.3
绝缘等级	F
静扭矩（N·m）	≥2
绝缘电阻（MΩ）	>500
绝缘耐压	1500V/1s/5mA
回转间隙（°）	≤0.5
使用环境温度（℃）	-10～+40
吸引时间（ms）	≤50
释放时间（ms）	≤20
吸引电压（V）	≤16.8
释放电压（V）	>1.5
运转噪音（dB A）	<60

转速-转矩 特性曲线

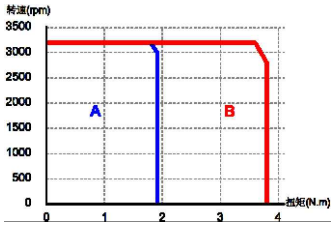

A.连续使用区域 Continuous Duty Zone
B.瞬间使用区域 Intermittent Duty Zone

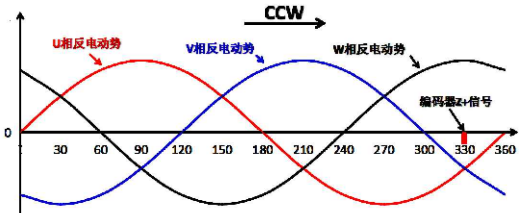

编码器零点与电机相位关系

型号	L	刹车	油封	前盖颜色
M60AIS114-48-01930-000	114	无	有	黑
M60AIS114-48-01930-000Z	152	有	有	黑

D 绕组引出线

E 刹车引出线

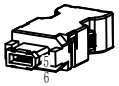

C 绝对值编码器引出线

序	1	2	3	4	1	2	1	2	3	4	5	6
颜色	红	蓝	黑	黄绿	棕	白	蓝	蓝黑	红	黑	棕	棕黑
定义	U	V	W	PE	BRK1	BRK2	SD+	SD-	5V	0V	NC	NC

CONFIRMED&ACCEPTED BY CUTOMER
(客户确认&接受)
COMPANY CHOP&SIGNATURE (盖章&签名)

品 名
低压伺服电机规格书

一般公差 TOLERANCE ±0.3/±3°

版本	年 月 日	变更番号	变 更 内 容	设计	备 注 NOTE	REV.	A

制 图/DRAWN	比例 SCALE	1:1	物料号	物料号	三视图 THIRD ANGLE PROJECTION
设 计/DESIGNED	单位 UNIT	mm	型 号	型号	
审 核/CHECKED					
承 认/APPROVED	上海四横电机制造有限公司			页 SHEET	1/1