RoHS COMPLAINT

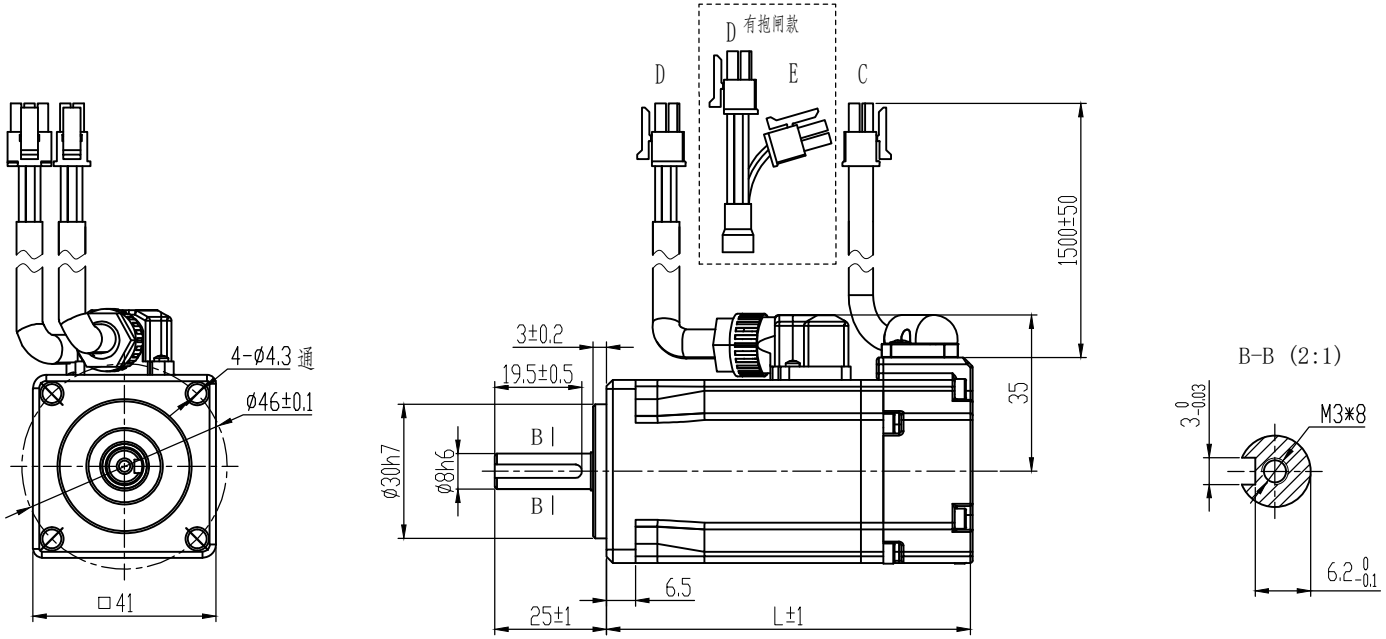

技术规格:	
额定电压（V）	48 DC
额定功率（W）	100
转子极对数（p）	5
额定力矩（N·m）	0.32
瞬时最大力矩（N·m）	0.64
额定转速/最大转速（rpm）	3000/3200
额定电流（A（rms））	3.8±10%
瞬时最大电流（A（rms））	7.6±10%
力矩系数（N·m/A（rms））	0.009±10%
反电势系数（$\times 10^{-3}$V/rpm）	5.7±10%
电阻（Ω）	1.3±10%（20℃）
电感（mH）	1.1±20%（20℃）
转动惯量（$\times 10^{-4}$kg·m^2）	0.06[0.08]±10%
最大径向负载（N）	68
最大轴向负载（N）	50
重量（kg）	0.5[0.65]±10%
保护结构	IP54
绝缘等级	F
绝缘电阻	＞20MΩ DC500V
绝缘耐压	800VAC/1s/5mA
旋转方向	从电机轴伸端看逆时针方向旋转(CCW)
振动等级	额定运行时A级
环境 使用环境	温度-20℃~40℃，湿度20%~80%RH（不结露），海拔1000以下（超过温度、海拔范围降低额定值使用）
环境 保管环境	温度-20℃~60℃（不结冻），湿度20%~80%RH（不结露）

转速-转矩 特性曲线

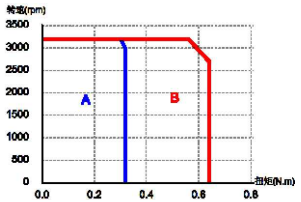

A.连续使用区域 Continuous Duty Zone
B.瞬间使用区域 Intermittent Duty Zone

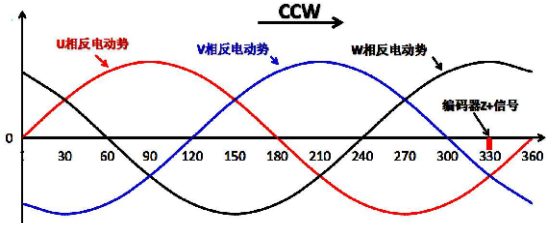

编码器零点与电机相位关系

刹车参数:	
额定电压DC（V）	24±10%
额定功率（W）	8
励磁电流（A）	0.5
绝缘等级	F
静扭矩（N·m）	≥0.32
绝缘电阻（MΩ）	＞500
绝缘耐压	1500V/1s/5mA
回转间隙（°）	＜1
使用环境温度（℃）	-10～+40
吸引时间（ms）	≤50
释放时间（ms）	≤20
吸引电压（V）	≤16.8
释放电压（V）	＞0.5
运转噪音（dB A）	＜60

D 绕组引出线

E 刹车引出线

C 绝对值编码器引出线

序	1	2	3	4	1	2	1	2	3	4	5	6
颜色	红	蓝	黑	黄绿	棕	白	蓝	蓝黑	红	黑	棕	棕黑
定义	U	V	W	PE	BRK1	BRK2	SD+	SD-	5V	0V	NC	NC

CONFIRMED&ACCEPTED BY CUTOMER (客户确认&接受)						品 名	低压伺服电机规格书
COMPANY CHOP&SIGNATURE (盖章&签名)							
一般公差 TOLERANCE ±0.3/±3°	版本	年 月 日	变更番号	变 更 内 容	设计	备 注 NOTE	REV. A

制 图/DRAWN	比例 SCALE	1:1	物料号	物料号	三视图 THIRD ANGLE PROJECTION
设 计/DESIGNED	单位 UNIT	mm	型 号	型号	
审 核/CHECKED					
承 认/APPROVED	上海四横电机制造有限公司			页 SHEET	1/1

型号	L	刹车	油封	前盖颜色
M40AIS82-48-00330-000	81.5	无	有	黑
M40AIS82-48-00330-000Z	101.5	有	有	黑