RoHS COMPLAINT

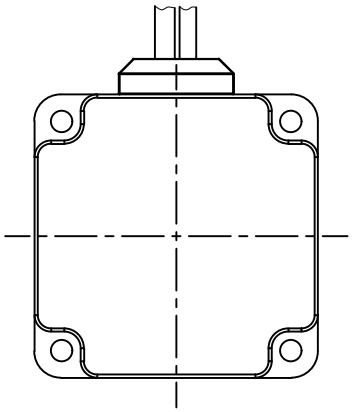

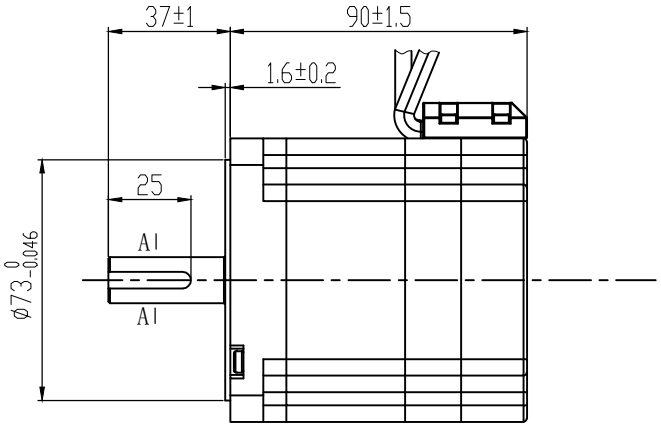

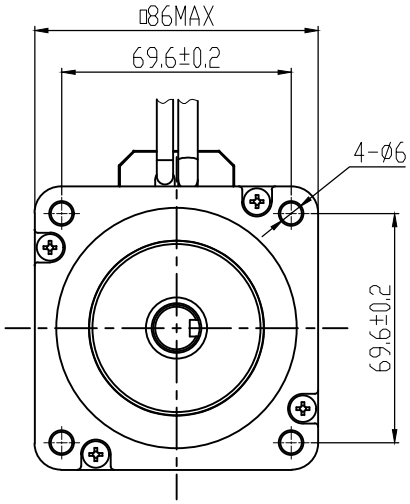

A-A(2:1)

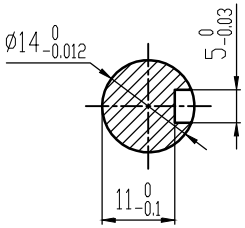

绕组接线图

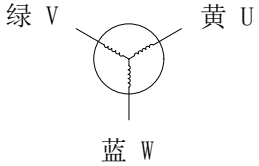

霍尔接线图

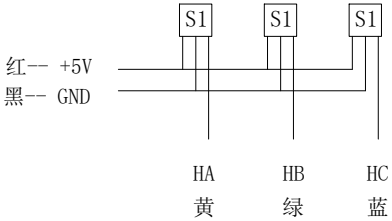

额定功率	110	W
额定电流	3	A
额定电压	48	V DC
额定转矩	0.7	N • m
额定转速	1500±10%	RPM

CONFIRMED&ACCEPTED BY CUTOMER (客户确认&接受)						品 名	无刷电机规格
COMPANY CHOP&SIGNATURE (盖章&签名)							
一般公差 TOLERANCE ±0.3/±3°	版本	年 月 日	变更番号	变 更 内 容	设计	备 注 NOTE	REV. A
制 图/DRAWN		比例 SCALE	1:1	物料号			三视图 THIRD ANGLE PROJECTION
设 计/DESIGNED		单位 UNIT	mm	型 号	M86BLF90-4-110-15-B1437-001		
审 核/CHECKED							
承 认/APPROVED		上海四横电机制造有限公司				页 SHEET	1/1